Телескопические шины сверхвыдвижение, грузоподъемность до 60 кг

Описание товара/фотография продукта

Описание

Материал:
Шины, сепаратор шарикоподшипника, из стали.
Шары из высокоуглеродной стали.

Исполнение:
Шары оцинкованы горячим способом.
Сепаратор шарикоподшипника, оцинкованный.
Шары, закаленные.

Указание:
Длина хода телескопических шин со сверхвыдвижением больше их монтажной длины, что обеспечивает больший комфорт и удобство в использовании. Функция «Мягкий контроль» поглощает вибрации при закрывании телескопических шин, а также выравнивает и самостоятельно закрывает шины. Динамическая грузоподъемность телескопических шин означает максимально допустимую нагрузку на вертикально установленную пару шин при полном выдвижении. Указанные значения грузоподъемности относятся к максимальному значению при 100 000 циклов.

Обратите внимание:
Все телескопические шины протестированы в соответствии с DIN EN 15338.

© HEINRICH KIPP WERK GmbH & Co. KG

Телескопические шины сверхвыдвижение, грузоподъемность до 60 кг

Чертежи

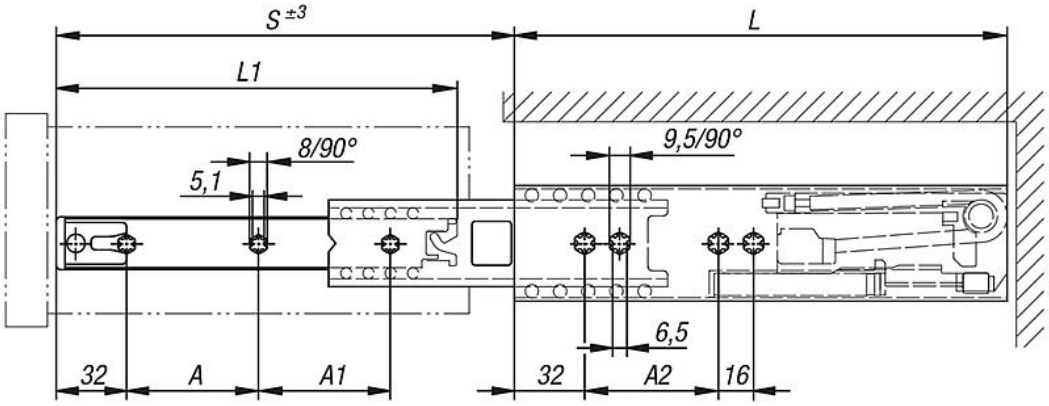

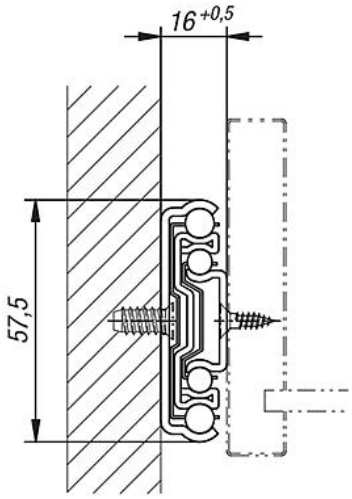

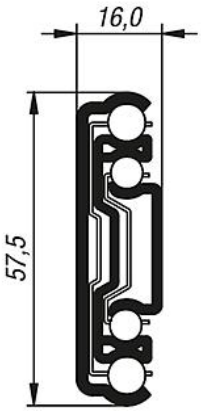

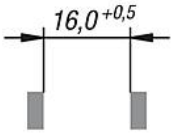

Обзор изделий

Телескопические шины, сверхвыдвижение, грузоподъемность до 60 кг

Телескопические шины сверхвыдвижение, грузоподъемность до 60 кг

Обзор изделий

Номер заказа	A	A1	A2	Ход S	L	L1	Глубина выдвижного ящика	Грузоподъемность для пары в кг
K0541.10500	160	192	320	534	500	471	500	55

Указание(я) к данному товару

Информация: Здесь вы найдете изделия, которые вскоре будет выведены из ассортимента, а также специальные предложения по доступным ценам.

поштучная продажа

© HEINRICH KIPP WERK GmbH & Co. KG