K0149_E

Рукоятки звездообразные, аналог DIN 6336, из алюминия, форма E, глухое отверстие с резьбой

Описание товара/фотография продукта

Описание

Материал:
Алюминий.

Исполнение:
гладко отшлифованные или отшлифованные и полированные.

Чертежи

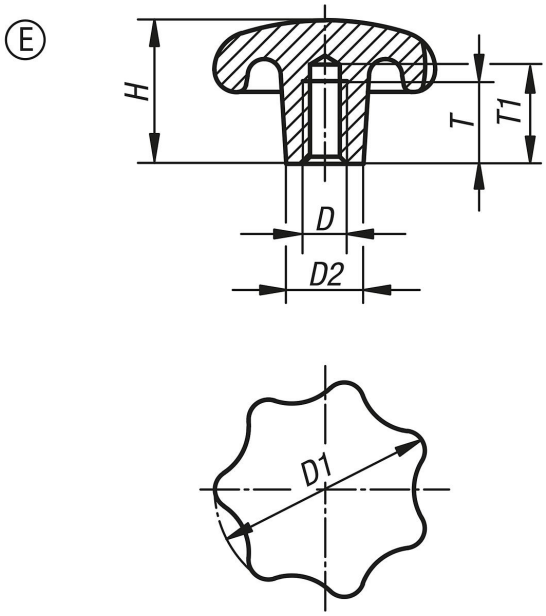

Обзор изделий

Номер заказа	Форма	Поверхность корпуса	D	D1	D2	H	T	T1
K0149.54008	E	гладко отшлифованные	M8	40	16	25	15	18
K0149.55010	E	гладко отшлифованные	M10	50	18	32	18	21
K0149.56312	E	гладко отшлифованные	M12	63	20	40	22	25
K0149.58016	E	гладко отшлифованные	M16	80	25	50	28	32
K0149.540082	E	полированный	M8	40	14	25	15	18
K0149.550102	E	полированный	M10	50	18	32	18	21
K0149.563122	E	полированный	M12	63	20	40	22	25
K0149.580162	E	полированный	M16	80	25	50	28	32

© HEINRICH KIPP WERK GmbH & Co. KG