Пружинные упорные детали с головкой и упорным штифтом, из стали

Описание товара/фотография продукта

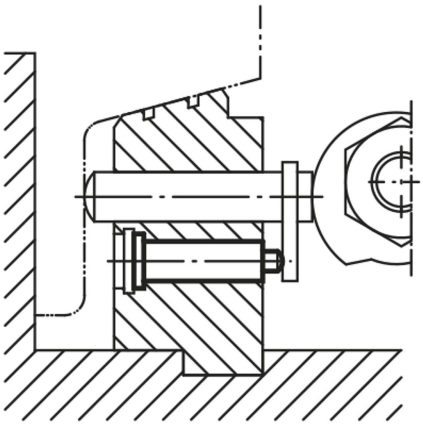

Описание

Материал:
Автоматная сталь.

Исполнение:
вороненый, упорный болт закаленный.

Указание:
Этот упор используется преимущественно как толкатель и как подпружиненная опора в станкостроении.

Чертежи

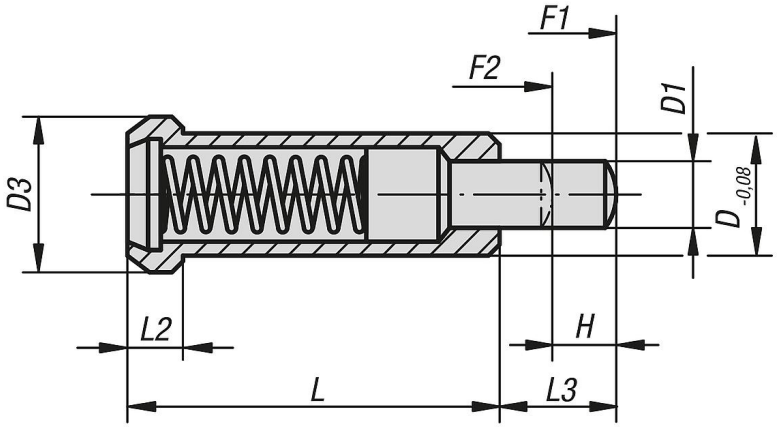

Обзор изделий

Пружинные упорные детали с головкой и упорным штифтом, из стали

Номер заказа	D	D1	D3	H	L	L2	L3	Начальная упругость F1 прибл., Н	Конечная упругость F2 прибл., Н
K0331.06	6	2,95	8	3,5	20	3,2	6	10	22
K0331.08	8	3,95	10	4,5	24	3,2	8	30	90
K0331.10	10	5,95	13	5,5	30	4	10	42	110
K0331.12	12	7,95	16	6,5	36	5	12	50	130

© HEINRICH KIPP WERK GmbH & Co. KG

Обзор изделий