Приводные рукоятки из алюминия с безопасной цилиндрической ручкой, с калибровым отверстием

Описание товара/фотография продукта

Описание

Материал:
Кривошипная рукоятка из алюминия
Вращающаяся цилиндрическая ручка из термопласта и стали.

Исполнение:
Кривошипная рукоятка с порошковым покрытием черного цвета.
Термопласт, черно-серый.
Стальные части вороненые.

Указание:
Аналогично с DIN 469.
Для исполнений с поперечным отверстием производится закрепление ввинчиванием установочного винта ISO 4027 (DIN 914).

© HEINRICH KIPP WERK GmbH & Co. KG

Приводные рукоятки из алюминия с безопасной цилиндрической ручкой, с калибровым отверстием

Чертежи

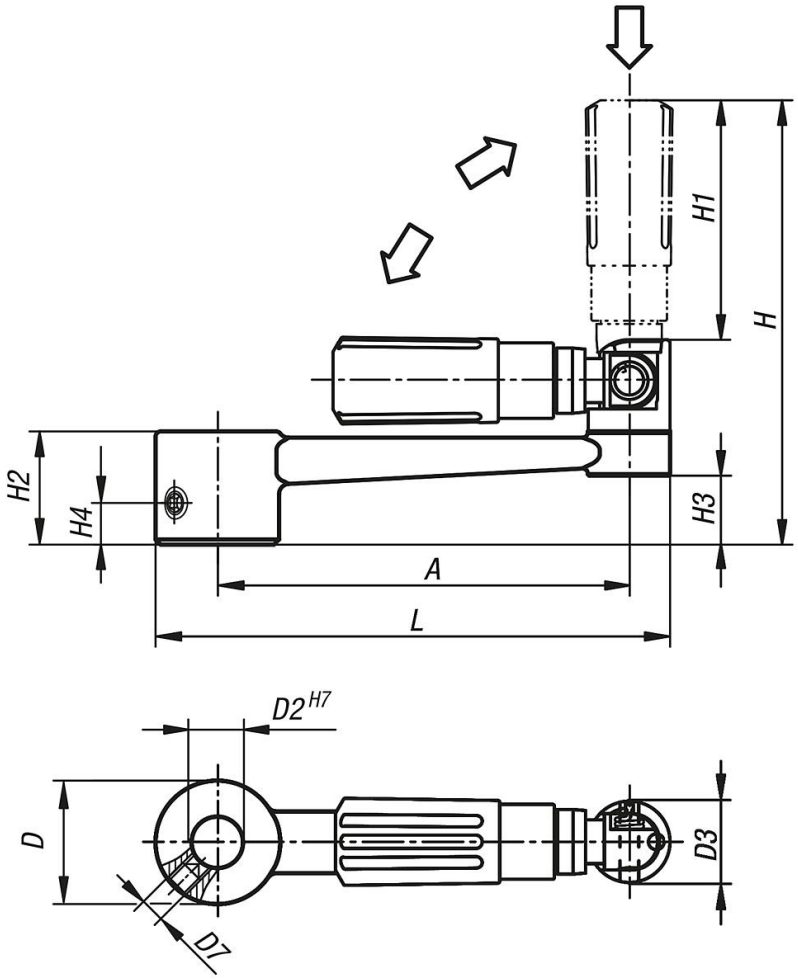

Обзор изделий

Номер заказа	Исполнение 1	Исполнение 2	A	D	D2	D3	D7	H	H1	H2	H3	H4	L
K0998.1110	калибровое отверстие	без поперечного отверстия	80	24	10	16	-	87,5	47,5	22	13,6	-	100
K0998.1212	калибровое отверстие	без поперечного отверстия	100	28	12	20	-	107	58,5	25	16	-	124
K0998.1314	калибровое отверстие	без поперечного отверстия	125	30	14	25	-	139	82	28	15,8	-	153
K0998.1417	калибровое отверстие	без поперечного отверстия	160	34	17	25	-	143	82	32	19,6	-	190
K0998.11106	Калибровое отверстие	Безопасность	80	24	10	16	M6	87,5	47,5	22	13,4	7,5	100
K0998.12126	Калибровое отверстие	Безопасность	100	28	12	20	M6	106,9	58,4	26	16	7,5	124
K0998.13146	Калибровое отверстие	Безопасность	125	30	14	26	M6	139,1	82,1	28	15,8	7,5	153
K0998.14176	Калибровое отверстие	Безопасность	160	34	17	26	M6	143,1	82,1	32	19,6	7,5	190

© HEINRICH KIPP WERK GmbH & Co. KG