Дисковые маховики без ручки, втулка стальная, форма D, просверлено

Описание товара/фотография продукта

Описание

Материал:
Дуропласт PF 31, черный.
Втулка из стали, никелированная.

Исполнение:
Отполированный до блеска.

Чертежи

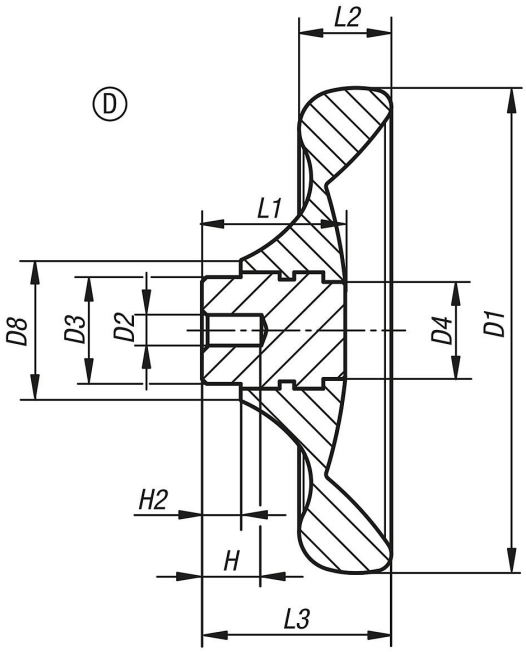

Обзор изделий

Номер заказа	Исполнение 1	Форма	D1	D2	D3	D4	D8	H	H2	L1	L2	L3
K0165.0100X06	С черновым отверстием	D	100	6	22	20	29	12	8	29,5	19	39
K0165.0125X08	С черновым отверстием	D	125	8	26	21	34	15	8	34	24	46
K0165.0140X08	С черновым отверстием	D	140	8	30	25	39	16	8	38,5	27	52
K0165.0160X10	С черновым отверстием	D	160	10	33	30	43	20	8	41,3	30,1	57

© HEINRICH KIPP WERK GmbH & Co. KG