Контропора зажима

Описание товара/фотография продукта

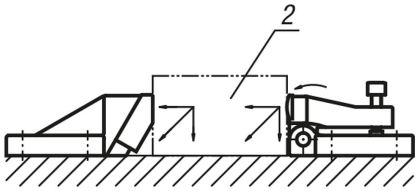

Описание

Материал:
Корпус из чугуна с шаровидным графитом (GJS).
Колодка из закаленной улучшенной стали.

Исполнение:
Покрытие - черный лак.
Кулачок без покрытия.

Указание на чертеже:
1) Шайба с конусным вогнутым торцом и сферической шайбой для M12 и M16
2) Обрабатываемая деталь

Чертежи

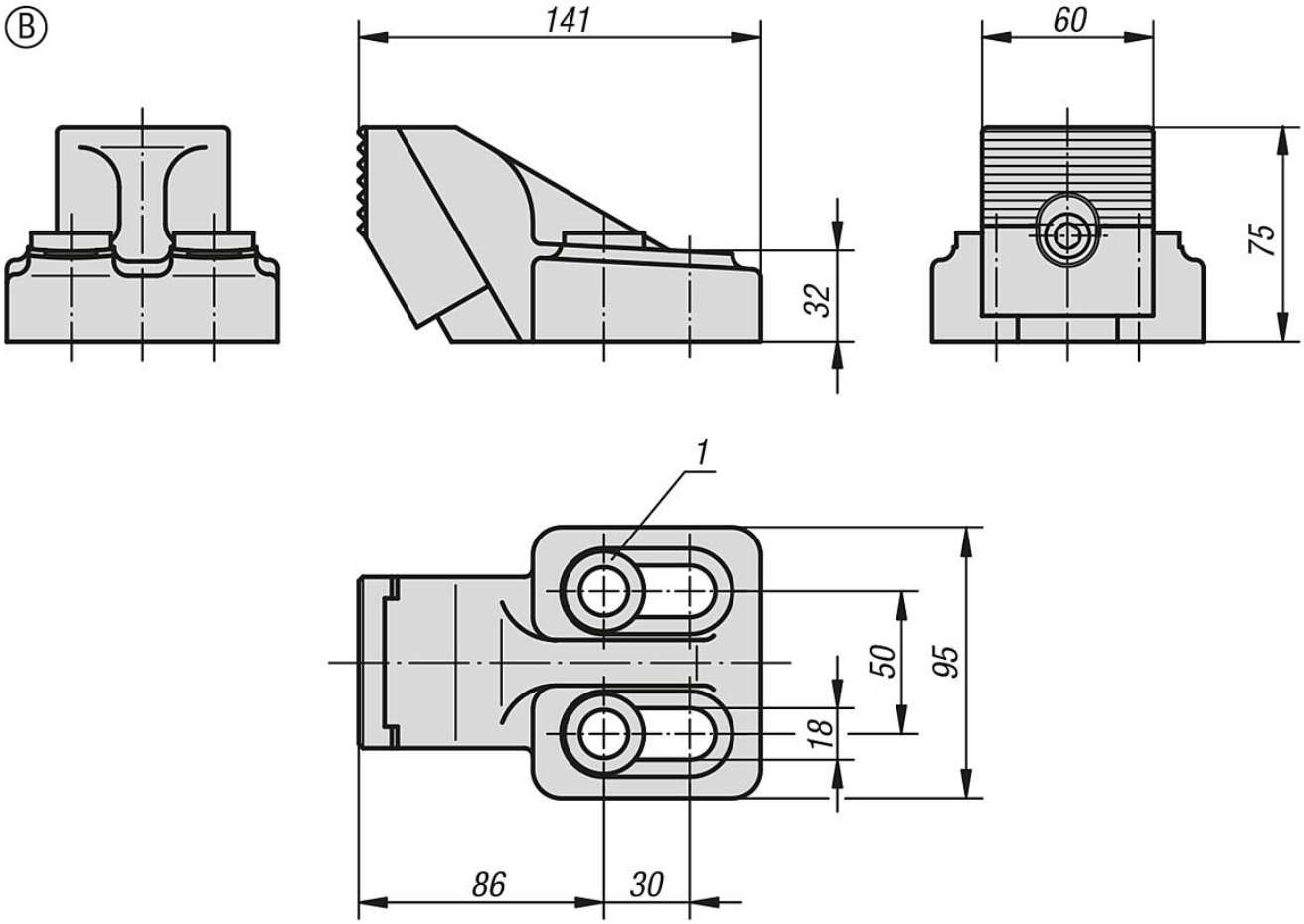

Обзор изделий

© HEINRICH KIPP WERK GmbH & Co. KG

Обзор изделий