Упорные штифты из обычной стали или нержавеющей стали, с пластмассовой Т-образной ручкой

Описание товара/фотография продукта

Описание

Материал:
Стальная конструкция:
Стопорный штифт, закаленный:
Стопорный штифт, сталь.
Резьбовая втулка, сталь.

Конструкция из нержавеющей стали:
Стопорный штифт, закаленный:
Резьбовая втулка 1.4305.
Стопорный штифт 1.4034.

Т-образная рукоятка, термопласт, черно-серый или ярко-красный цвет согласно RAL 3020.

Исполнение:
Исполнение из стали.
Стопорный штифт закаленный, шлифованный и вороненый.
Резьбовая втулка вороненая.
Исполнение из нержавеющей стали.
Стопорный штифт закаленный, шлифованный и чистый.
Резьбовая втулка чистая.

Указание:
Фиксаторы применяются там, где необходимо предотвратить изменение положения фиксации, вызванное воздействием поперечного усилия. Переход в другое положение фиксации возможен только после ручного вывода болта из зацепления. Эргономические Т-образные ручки обеспечивают легкость в использовании при незначительных усилиях.

По запросу:
Специальное исполнение.

Принадлежности:
Распорные кольца K0665.
Крепежные комплекты для тонкостенных деталей K2146.

Указание на чертеже:
Форма A: без контргайки
Форма B: с контргайкой

© HEINRICH KIPP WERK GmbH & Co. KG

Упорные штифты из обычной стали или нержавеющей стали, с пластмассовой Т-образной ручкой

Чертежи

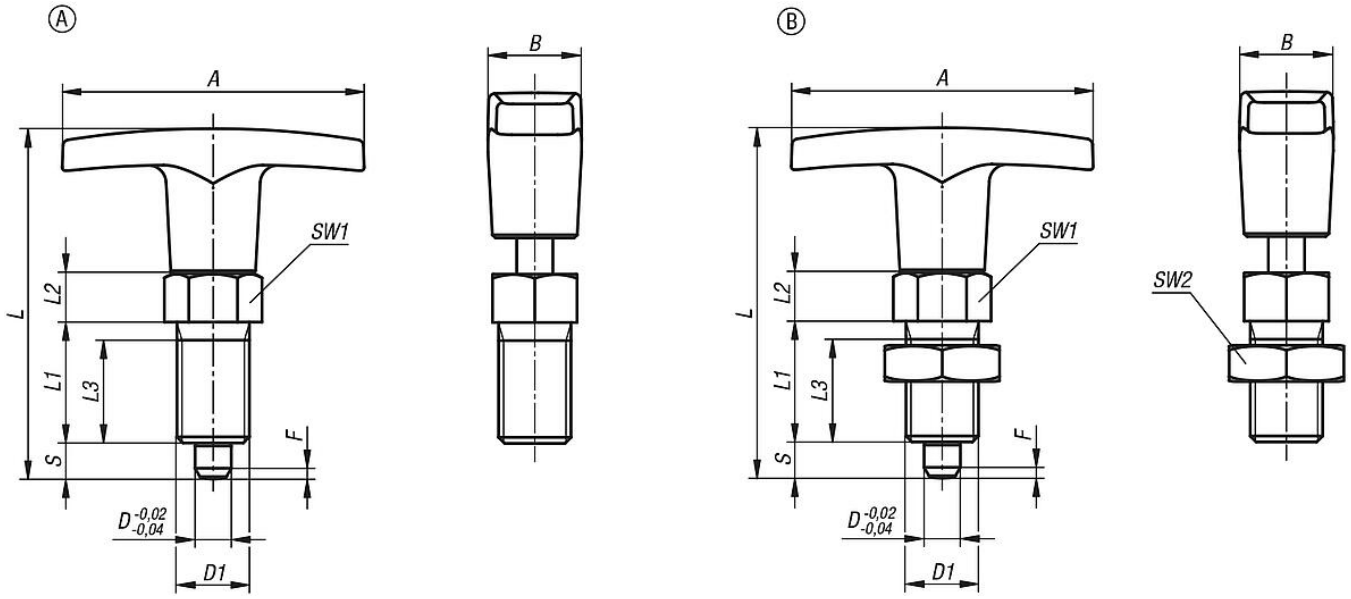

Обзор изделий

Штифты упорные, из стали, штифт закалённый

Номер заказа Форма A	Номер заказа Форма B	Цвет компонента	A	B	D	D1	L	L1	L2	L3	Ход S	SW1	SW2	F x 30°	Начальная упругость F1 прибл., Н	Конечная упругость F2 прибл., Н
K1124.5206	**K1124.6206**	чёрно-серый RAL 7021	50	15,5	6	M12x1,5	58	20	8	17	6	14	-/19	1,8	6	14
K1124.5308	**K1124.6308**	чёрно-серый RAL 7021	60	18	8	M16x1,5	77	26	10	23	8	19	-/24	2,3	15	35
K1124.5410	**K1124.6410**	чёрно-серый RAL 7021	72	19	10	M20x1,5	84	28	12	25	10	22	-/30	2,8	15	34
K1124.520684	**K1124.620684**	ярко-красный RAL 3020	50	15,5	6	M12x1,5	58	20	8	17	6	14	-/19	1,8	6	14
K1124.530884	**K1124.630884**	ярко-красный RAL 3020	60	18	8	M16x1,5	77	26	10	23	8	19	-/24	2,3	15	35
K1124.541084	**K1124.641084**	ярко-красный RAL 3020	72	19	10	M20x1,5	84	28	12	25	10	22	-/30	2,8	15	34

Штифты упорные, из нержавеющей стали, штифт закалённый

Номер заказа Форма A	Номер заказа Форма B	Цвет компонента	A	B	D	D1	L	L1	L2	L3	Ход S	SW1	SW2	F x 30°	Начальная упругость F1 прибл., Н	Конечная упругость F2 прибл., Н
K1124.05206	**K1124.06206**	чёрно-серый RAL 7021	50	15,5	6	M12x1,5	58	20	8	17	6	14	-/19	1,8	6	14
K1124.05308	**K1124.06308**	чёрно-серый RAL 7021	60	18	8	M16x1,5	77	26	10	23	8	19	-/24	2,3	15	35
K1124.05410	**K1124.06410**	чёрно-серый RAL 7021	72	19	10	M20x1,5	84	28	12	25	10	22	-/30	2,8	15	34
K1124.0520684	**K1124.0620684**	ярко-красный RAL 3020	50	15,5	6	M12x1,5	58	20	8	17	6	14	-/19	1,8	6	14
K1124.0530884	**K1124.0630884**	ярко-красный RAL 3020	60	18	8	M16x1,5	77	26	10	23	8	19	-/24	2,3	15	35
K1124.0541084	**K1124.0641084**	ярко-красный RAL 3020	72	19	10	M20x1,5	84	28	12	25	10	22	-/30	2,8	15	34

© HEINRICH KIPP WERK GmbH & Co. KG