Диски для шарнирных оснований, антистатические, форма A

Описание товара/фотография продукта

Описание

Материал:
Диски термопласт армированные стекловолокном.

Исполнение:
чёрный.

Указание:
Шарнирные основания компонуются из диска и ходового винта или шаровой головки. Каждый диск может комбинироваться с любым ходовым винтом или шаровой головкой.
Подходящие ходовые винты смотри K0421.
Подходящие шаровые головки смотри K0422.

Безопасность:
Данные изделия с защитой от электростатического разряда применяются также для устройств, компонентов и защитных систем во взрывоопасных зонах.
При применении данных изделий с защитой от электростатического разряда можно избежать формирования электростатического искрового разряда и тем самым возможного воспламенения газов и пыли, что может привести к взрыву в закрытых помещениях.
Для защиты персонала, который работает во взрывоопасных зонах, изготовители устройств и эксплуатирующие организации должны руководствоваться директивами ATEX.

Целевые группы:
Изготовители устройств, которые должны соблюдать требования директивы ATEX 2014/34/EU для изделия.
Эксплуатирующие организации, которые должны соблюдать требования рабочей директивы ATEX 1999/92/EG.

Чертежи

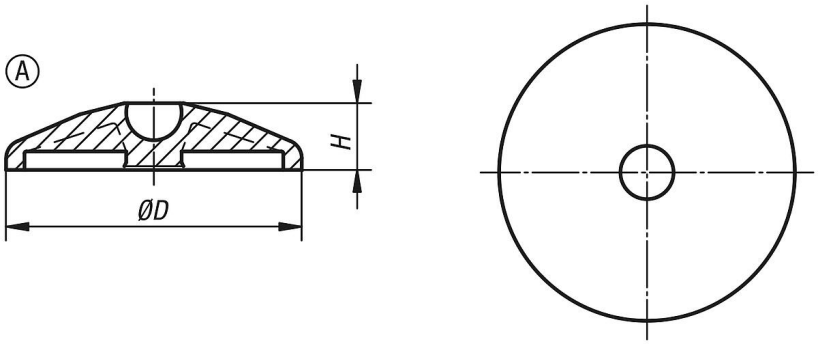

Обзор изделий

Номер заказа	Форма	Размер	D	H	Допустимая нагрузка макс., кН
K0415.11040	A	40	39	18	9
K0415.11050	A	50	49	18	9
K0415.11060	A	60	59	18	9

© HEINRICH KIPP WERK GmbH & Co. KG

Обзор изделий