Упор для цангового зажима

Описание товара/фотография продукта

Описание

Материал:
Углеродистая сталь.

Исполнение:
никелированный.

Указание:
Цанговые зажимы с упором подходят как для наружного, так и для внутреннего зажимов.
Упор активируется боковым зажимным винтом и зажимает заготовку по периметру.
Упор можно защитить от проворачивания цилиндрическим штифтом.
Цанговые зажимы позиционируются на упоре 2 цилиндрическими штифтами.

© HEINRICH KIPP WERK GmbH & Co. KG

Упор для цангового зажима

Чертежи

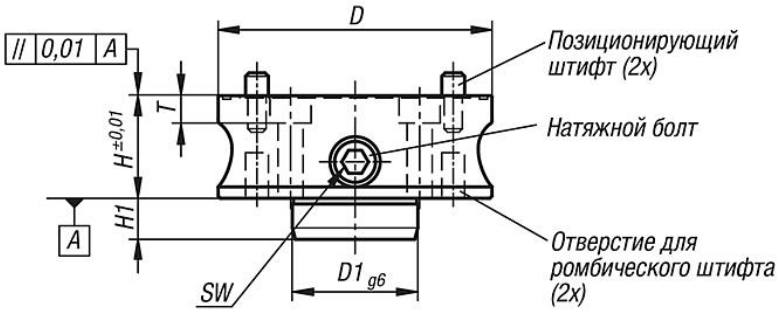

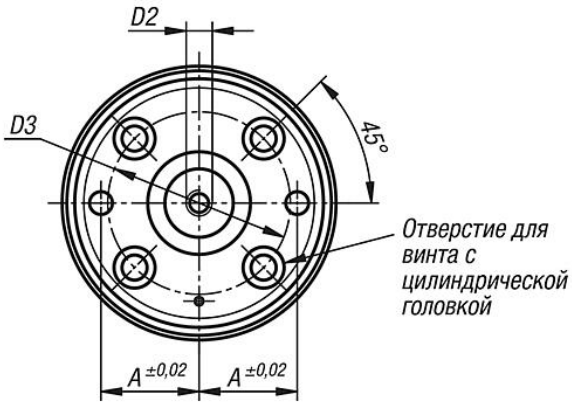

Монтажное указание

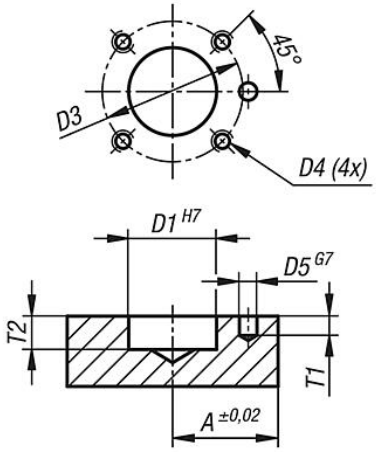

Обзор изделий

Упор для цангового зажима

Номер заказа	A	D	D1	D2	D3	D4	D5	H	H1	SW	T	T1	T2	для болтов	Момент затяжки макс. Нм	F1=Наружный зажим (kN)	F2=макс. внутренний зажим (kN)
K1183.065	22	65	28	M8	42	M6x1	6	35	12	8	8	6	13	M6	15	4,5	4,5
K1183.090	30	90	42	M10	60	M8x1,25	8	40	14	8	10	8	15	M8	25	7	7
K1183.120	43	120	55	M10	80	M10x1,5	10	45	18	10	12	11	19	M10	40	10	10
K1183.160	60	160	63	M12	110	M12x1,75	12	50	24	10	14	13	25	M12	40	12	10

© HEINRICH KIPP WERK GmbH & Co. KG

Обзор изделий