Опорная плита для центрального зажимного приспособления

Описание товара/фотография продукта

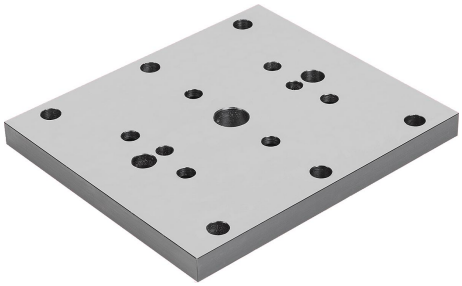

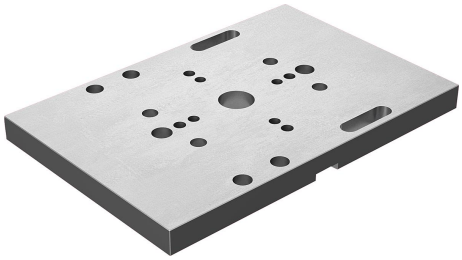

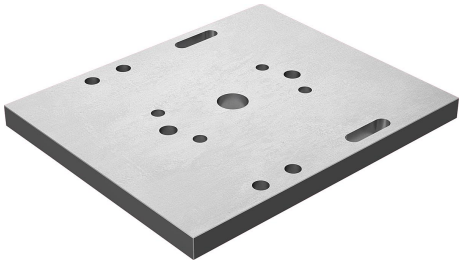

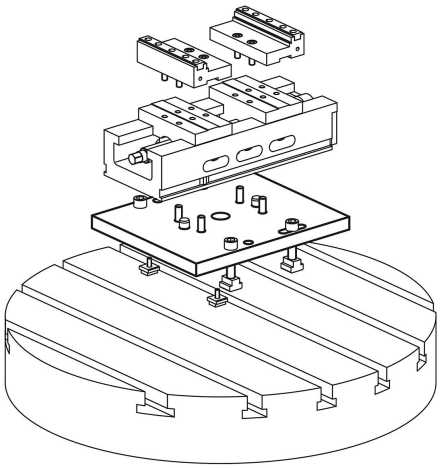

Описание

Материал:
Сталь.

Исполнение:
закалённая и шлифованная.

Указание:
Форма A
Базовая плита для закрепления центрических зажимов (65–80–125) на модульных системах M12/12F7 с шагом 50 мм.

Форма B + C
Базовая плита для закрепления центрических зажимов (65–80–125) на столах станков с Т-образными пазами.

© HEINRICH KIPP WERK GmbH & Co. KG

Опорная плита для центрального зажимного приспособления

Чертежи

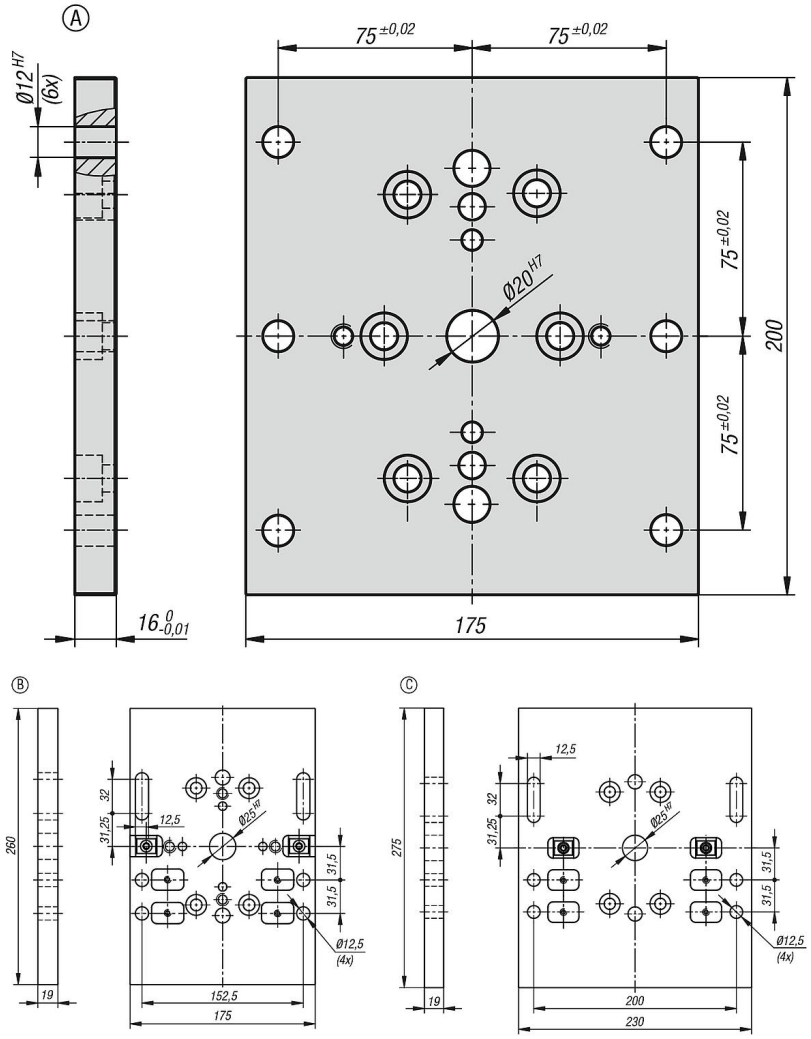

Обзор изделий

Опорная плита для центрального зажимного приспособления

Номер заказа	Форма	Подходящий к	вес кг
K1274.12175200	A	центрального зажимного приспособления 65, 80, 125	4,03
K1274.00175260	B	центрального зажимного приспособления 65, 80	6,3
K1274.00230275	C	центрального зажимного приспособления 125	7,5

© HEINRICH KIPP WERK GmbH & Co. KG