Предохранительный шпингалет из нержавеющей стали

Описание товара/фотография продукта

Описание

Материал:
Нержавеющая сталь 1.4401.

Исполнение:
Без покрытия.

Указание:
Благодаря блокирующему элементу предохранительный шпингалет устойчив к вибрации даже при высоком давлении прижима согласно DIN 43668. Активация толкателя без подходящего ключа невозможна. Ключ извлекается только в запертом положении. Шпингалет устанавливается в предварительно собранном виде. Правое исполнение = запирается против часовой стрелки. Левое исполнение = запирается по часовой стрелке. Защита от воды и пыли согласно IP65 по EN 60529.

Необходимое исполнение выступа заказывается отдельно. Выступы комбинируются с разными видами корпусов.

* Размер A является результатом комбинации шпингалета и язычка и указывается для соответствующих язычков.

Принадлежности:
Торцовый ключ K0535.
Выступ для шпингалета из нержавеющей стали K1340.

Указание на чертеже:
1) Плоское уплотнение
2) Самостопорящийся болт

Приведение в действие:
a) Двойная бородка, 5 мм

© HEINRICH KIPP WERK GmbH & Co. KG

Предохранительный шпингалет из нержавеющей стали

Чертежи

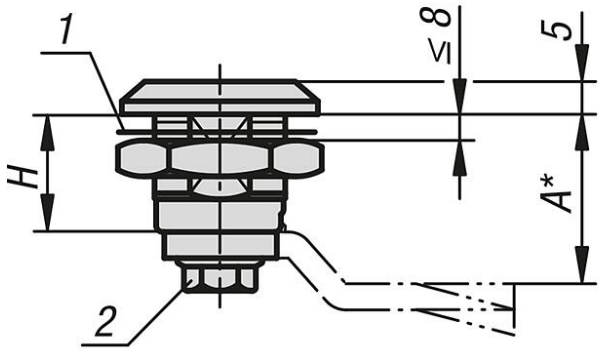

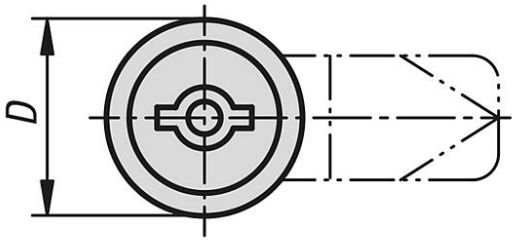

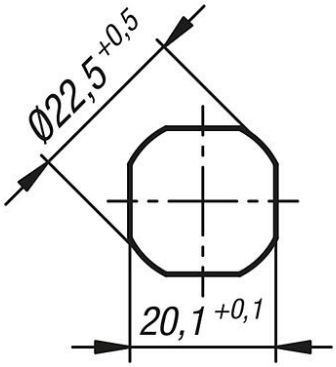

Обзор изделий

Предохранительный шпингалет из нержавеющей стали

Номер заказа	Исполнение 1	Приведение в действие	D	H
K1350.14518	справа	Двойная бородка 5 мм	30	18
K1350.24518	слева	Двойная бородка 5 мм	30	18

© HEINRICH KIPP WERK GmbH & Co. KG