Зажимной модуль UNILOCK ESM 176

Описание товара/фотография продукта

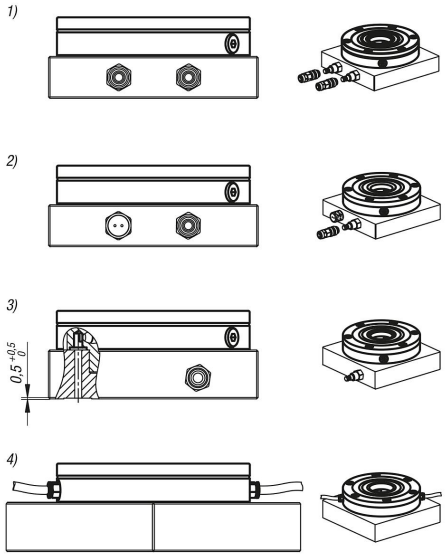

Описание

Материал:
Сталь цементируемая.

Исполнение:
Функциональные поверхности цементированные и шлифованные.

Указание:
Зажимные модули UNILOCK могут устанавливаться на станочные столы, монтироваться в устройствах (пластины, кубы, стойки и т. д.) с выступом или без него и в любом положении. Пневматическое управление зажимными модулями может осуществляться как по отдельности, так и совместно. Таким образом, можно создать индивидуальную систему с нулевой точкой. Благодаря модульной конструкции количество зажимных модулей и расстояние между ними могут быть оптимально подобраны в соответствии с задачей зажима. Время наладки значительно сокращается и, таким образом, увеличивается время работы машин.

Высокое зажимное усилие обеспечивается при помощи встроенных пружин (узел зажимается без давления).
Разжатие происходит пневматически.
Даже при падении давления или колебаниях подачи сжатого воздуха сохраняется полное усилие втягивания.

Все зажимные модули в стандартной комплектации имеют функцию «Турбо». Короткий импульс воздуха на воздушном патрубке «Турбо» значительно увеличивает обычное усилие втягивания, которое достигается за счет пружин. Это означает, что зажимные модули также отлично подходят для обработки резанием в тяжелых режимах.

Рекомендуется использовать функцию «Турбо» для максимальной силы втягивания.

Применение зажимных болтов UNILOCK в сочетании с крепежными болтами M10, M12, M16 обеспечивает следующее зажимное усилие:
– зажимное усилие (M10) 35 000 Н
– зажимное усилие (M12) 50 000 Н
– зажимное усилие (M16) 75 000 Н
Зажимное усилие с винтом с цилиндрической головкой по DIN EN ISO 4762-12.9

Зажимные болты разрешается зажимать только в сочетании со смонтированным сменным блоком в зажимном модуле.

За счет одинакового размера зажимных болтов для всех зажимных модулей и совместимости с 5-осевой системой зажимных модулей 80 обеспечиваются различные варианты применения.

Технические данные:
- Втягивающее усилие с функцией «Турбо» 40 кН.
- Системное давление 6 бар, промасленный воздух.
- Повторяемость ≤0,005 мм.
- Диапазон температур от 5° до 60° C.
- Оптимальное подключение для воздуха очистки.

© HEINRICH KIPP WERK GmbH & Co. KG

Описание товара/фотография продукта

- Третье подключение воздуха может быть открытым или закрытым в качестве функции по запросу для подвижной губки.

Преимущества:
- Возможность автоматизации за счет различных возможностей считывания.
- Функция «Турбо» в стандартной комплектации.
- Точность повторения ≤0,005 мм.
- Позиционирование с помощью укороченного конуса.
- Высокое усилие вставки.
- Оптимизация времени наладки.

По запросу:
Встраиваемый зажим с защитой от проворачивания.

Объем поставки:
1 зажимной модуль.
3 уплотнительных кольца Ø9x1,5 для подачи среды.
6 крепежных болтов.
6 заглушек для крепежных болтов.

Обратите внимание:
Рекомендуемый номинальный диаметр шланга:
- до четырех зажимных модулей — номинальный диаметр шланга 6 мм.
- от пяти зажимных модулей — номинальный диаметр шланга 8 мм.

Принцип действия:
Зажимные модули могут быть подключены либо через соединения на плите основания, либо через резьбовое соединение непосредственно на зажимном модуле.

Для обеспечения работы подвижной губки верхняя поршневая камера должна вентилироваться через воздушный патрубок «Турбо».

Это может быть реализовано одним из четырех способов:
1) Подключение и использование функции «Турбо» в плите основания рядом с подключением «Открыть». Таким образом, при необходимости зажимной модуль можно повторно зажать коротким потоком воздуха. (Рекомендуется)
2) Простое отверстие для выхода воздуха из плиты основания, которая соединена с подключением функции «Турбо». Нельзя использовать подключение с функцией блокировки для защиты отверстия от грязи, в этом случае необходимо использовать воздухоотводную резьбовую пробку.
3) В третьем случае поршневая камера должна вентилироваться через отверстие, которое соединяется под плитой основания через поперечную канавку. Отверстие должно совпадать с подключением с функцией «Турбо», чтобы была возможна вентиляция.
4) Если зажимной модуль управляется сбоку, в этом месте необходимо также использовать воздухоотводную резьбовую пробку.

Указание на чертеже:
a) подключение со стороны пола (открытие)
уплотнительное кольцо Ø 9 x 1,5
b) бесшланговое подключение со стороны пола (Turbo)
уплотнительное кольцо Ø 9 x 1,5
c) центрирующая кромка
d) отверстие для выпуска воздуха

Описание товара/фотография продукта

e) бесшланговое подключение со стороны пола (опрос давления подпора/положения самозапирающих пальцев)
уплотнительное кольцо Ø 9 x 1,5, 2 бар, 15 л/мин
f) боковое подключение G1/8 (управление открытием)
g) боковое подключение G1/8 (Turbo)

Подключения зажимных модулей обозначены символами-стрелками на наружном диаметре.

Зажимной модуль UNILOCK ESM 176

Чертежи

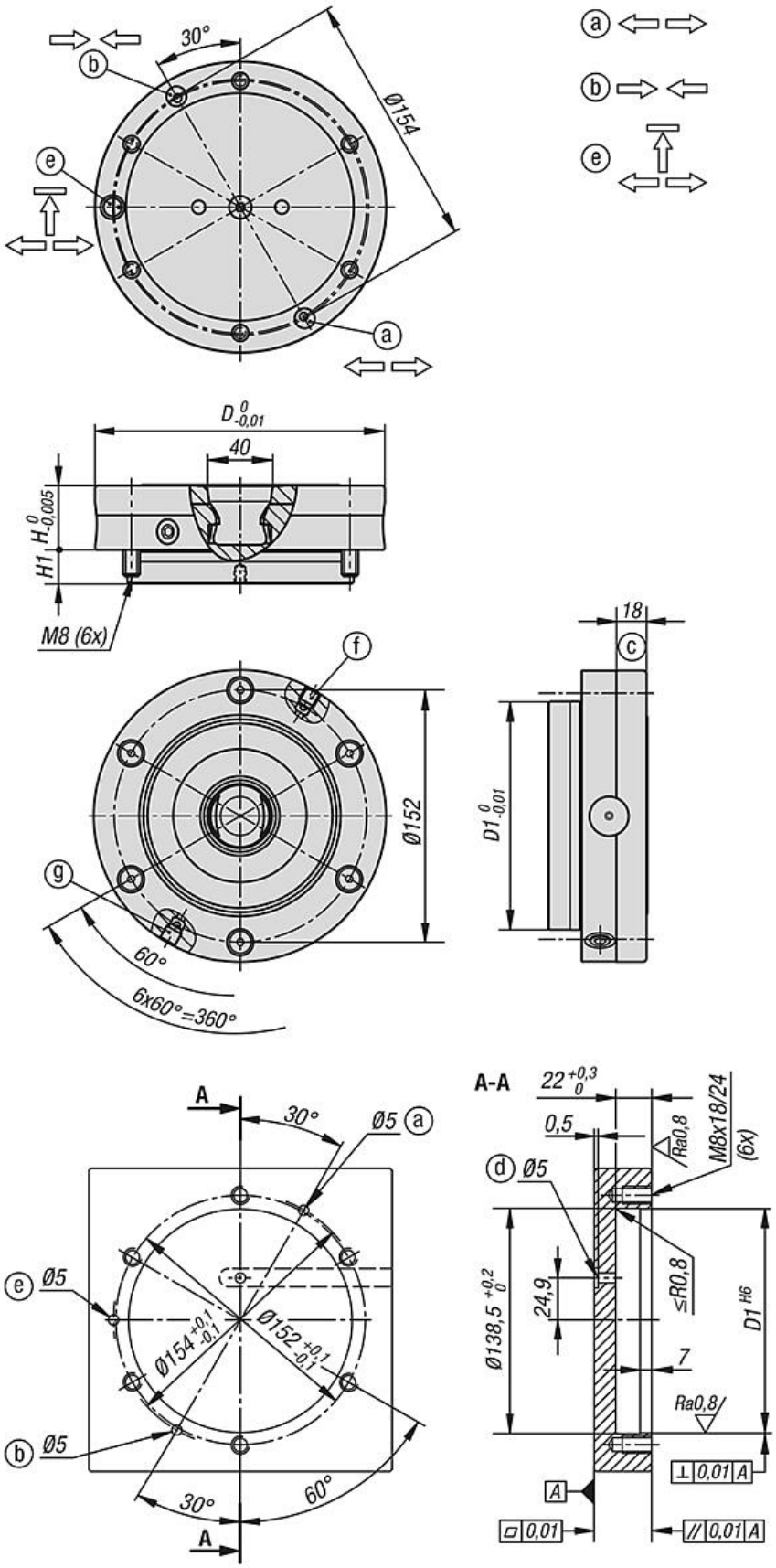

Чертежи

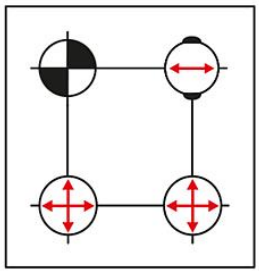

Центрирующий болт, форма A	фиксирует по направлению x и y (референтная точка)
Компенсирующий болт, форма B	фиксирует свободную ось (болт с буртиком)
Зажимной болт, форма C	болт с нижним пределом размера (не обеспечивает функцию центрирования, обеспечивает только функцию зажима)

Обзор изделий

Зажимной модуль UNILOCK ESM 176

Номер заказа	Форма	Тип формы	D	D1	H	H1	P=Рабочее давление, бар	Усилие зажима с функцией Turbo кН
K1389.176390	A	без защиты от проворачивания	176	138	39	20,8	6	40