Шарнир с функцией контроля блокировки, форма B

Описание товара/фотография продукта

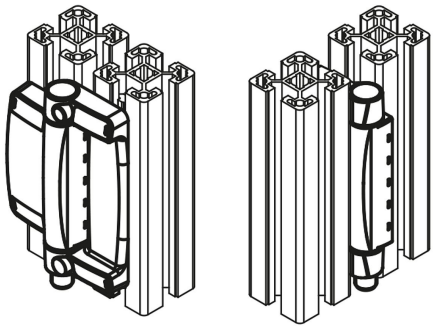

Описание

Материал:
Корпус из цинкового литья
Крышка корпуса из самозатухающей пластмассы
Болт шарнира из цинкового литья/стали C45.
Контакты из сплава серебра и никеля.

Указание:
Указанные значения нагрузок на шарниры представляют собой справочные значения рекомендательного характера, без учета факторов безопасности и с исключением любой ответственности. Указанные значения служат исключительно для информации и не являются юридически обязывающей гарантией свойств.

Значения нагрузки определяются в лабораторных условиях. Пользователь сам определяет пригодность шарнира для конкретного случая применения.

На полученные значения могут повлиять самые разные материалы, на которых крепятся петли, а также способы крепления, климатические условия и износ.

Применение:
- Специальное машиностроение
- Электротехническая промышленность
- Упаковочные машины
- Ограждения/ системы профилей
- Металлообрабатывающие станки
- Измерительное, технологическое, испытательное и лабораторное оборудование

Монтаж:
4 винта с цилиндрической головкой M6 по DIN 7984 или DIN EN ISO 4762
Момент затяжки 4,3 Нм
Общие указания по монтажу приведены в прилагаемом Руководстве по эксплуатации.

Преимущества:
- Предназначены для защиты откидных крышек
- Минимальные затраты на монтаж при установке на стандартные алюминиевые профили
- Оптимальная интеграция в конструкцию оборудования
- Дополнительная защита от каких-либо манипуляций
- Практическое отсутствие механического износа

© HEINRICH KIPP WERK GmbH & Co. KG

Шарнир с функцией контроля блокировки, форма B

Чертежи

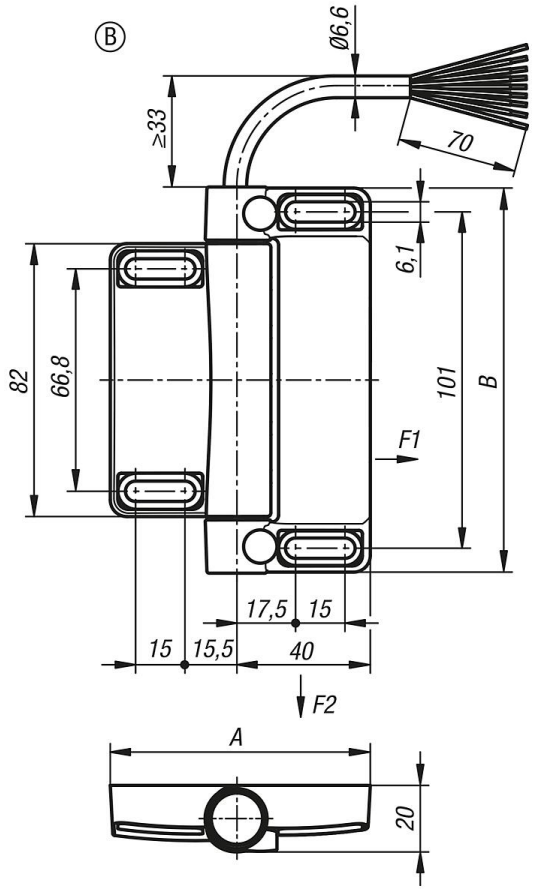

Обзор изделий

Номер заказа	A	B	Предварительная настройка	Контакты	Способ присоединения	Положение подключения	F1 N	F2 N
K1499.781161121	78	116	Наружный монтаж	1з / 2о	Кабель	внизу	5000	5000
K1499.781161122	78	116	Наружный монтаж	1з / 2о	Кабель	вверху	5000	5000
K1499.781162121	78	116	Универсальное	1з / 2о	Кабель	внизу	5000	5000
K1499.781162122	78	116	Универсальное	1з / 2о	Кабель	вверху	5000	5000

© HEINRICH KIPP WERK GmbH & Co. KG